連島の教育（小学校）

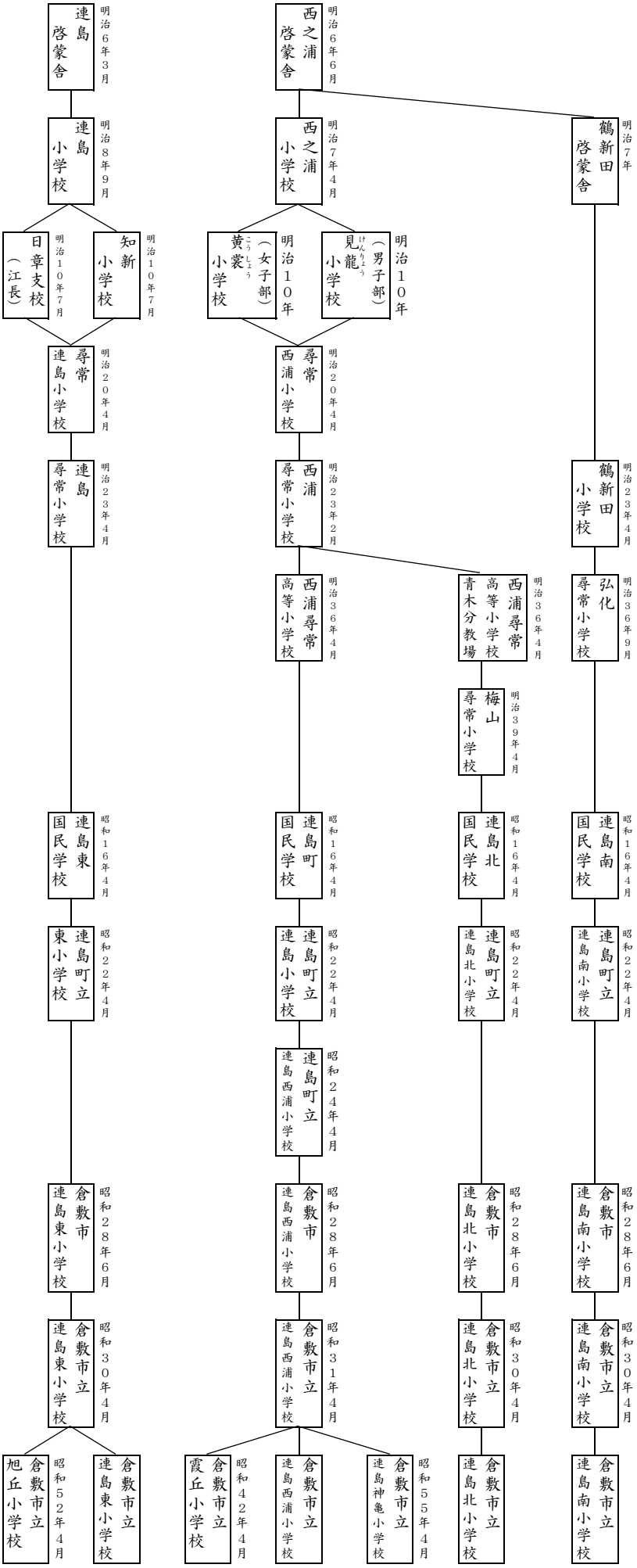
連島啓蒙舎 明治6年3月
西之浦啓蒙舎 明治6年6月
鶴新田啓蒙舎 明治7年
連島小学校 明治8年9月
西之浦小学校 明治7年4月
日章支校（江長） 明治10年7月
知新小学校 明治10年7月
黄裳小学校（こうしょう）（女子部） 明治10年
見龍（けんりょう）小学校（男子部） 明治10年
連島小学校尋常 明治20年4月
西浦小学校尋常 明治20年4月
連島尋常小学校 明治23年4月
西浦尋常小学校 明治23年2月
鶴新田小学校 明治23年4月
西浦尋常高等小学校 明治36年4月
西浦尋常高等小学校 明治36年4月
弘化尋常小学校 明治36年9月
梅山尋常小学校 明治39年4月
連島東国民学校 昭和16年4月
連島町国民学校 昭和16年4月
連島北国民学校 昭和16年4月
連島南国民学校 昭和16年4月
連島町立東小学校 昭和22年4月
連島町立小学校 昭和22年4月
連島町立連島北小学校 昭和22年4月
連島町立連島南小学校 昭和22年4月
連島町立連島西浦小学校 昭和24年4月
倉敷市連島東小学校 昭和28年6月
倉敷市連島西浦小学校 昭和28年6月
倉敷市連島北小学校 昭和28年6月
倉敷市連島南小学校 昭和28年6月
倉敷市立連島東小学校 昭和30年4月
倉敷市立連島西浦小学校 昭和31年4月
倉敷市立連島北小学校 昭和30年4月
倉敷市立連島南小学校 昭和30年4月
現在
倉敷市立旭丘小学校 昭和52年4月
倉敷市立連島東小学校
倉敷市立霞丘小学校 昭和42年4月
倉敷市立連島西浦小学校
倉敷市立連島神亀小学校 昭和55年4月
倉敷市立連島北小学校
倉敷市立連島南小学校